Fisher-Price®

W9860

fisher-price.com

Consumer Information Verbraucherinformation Informacje dla klienta Vásárlóknak szóló tájékoztatás Informace pro spotřebitele Informácie pre spotrebiteľa Napotki za kupca Informaţii pentru utilizator Informacionin për konsumatorin Інформація для покупця Информация для потребителей Tarbijainfo Informācija patērētājiem Informacija vartotojui Informacije za potrošače Informacije za potrošače

- Please keep this instruction sheet for future reference, as it contains important information.
- Requires two "AA" (LR6) **alkaline** batteries (not included) for operation.
- Adult assembly is required. Tool required: Phillips screwdriver (not included)
- Wipe this toy with a clean, damp cloth. Do not immerse.
- This toy has no consumer serviceable parts. Do not take apart.

- Diese Anleitung bitte für mögliche Rückfragen aufbewahren. Sie enthält wichtige Informationen.
- Für dieses Produkt sind zwei **Alkali**-Batterien AA (LR6) erforderlich, nicht enthalten.
- Der Zusammenbau durch einen Erwachsenen ist erforderlich. Erforderliches Werkzeug: Kreuzschlitzschraubenzieher (nicht enthalten)
- Das Produkt mit einem sauberen, feuchten Tuch abwischen. Das Produkt nicht in Wasser tauchen.
- Für dieses Produkt gibt es keine Ersatzteile. Das Produkt nicht auseinandernehmen.

- Zachowaj tę instrukcję, ponieważ zawiera ona ważne informacje.
- Zabawka jest zasilana dwoma bateriami **alkalicznymi** typu AA (nie znajdują się w opakowaniu).
- Produkt powinna zmontować osoba dorosła. Wymagane narzędzie: śrubokręt krzyżakowy (nie dołączony do zestawu)
- Przecieraj zabawkę czystą wilgotną ściereczką. Nie zanurzaj zabawki w wodzie.
- Zabawka nie zawiera części, które mogą być naprawiane przez użytkownika. Nie rozbieraj na części.

- Őrizze meg ezt az útmutatót, mert a későbbiekben is felhasználható, fontos információkat tartalmaz.
- Két darab „AA" (LR6) **alkáli** elem (nem tartozék) szükséges a működéshez.
- Felnőtt által összeszerelendő. Az összeszereléshez szükséges szerszám: keresztfejű csavarhúzó (nem tartozék)
- Tiszta, megnedvesített kendővel törölje le a játékot. Ne merítse vízbe.
- A játék nem tartalmaz a felhasználó által javítható részeket. Ne szedje szét.

- Uschovejte tyto pokyny pro budoucí použití, protože obsahují důležité informace.
- Jsou potřeba dvě **alkalické** baterie typu „AA" (LR6) (nejsou součástí balení).
- Sestavení musí být provedeno dospělou osobou. Potřebné nářadí: křížový šroubovák (není součástí balení)
- Tuto hračku otírejte čistým navlhčeným hadříkem. Neponořujte do vody.
- Tato hračka neobsahuje žádné části, které by spotřebitel mohl sám opravovat. Nerozebírejte.

- Tento návod uchovajte do budúcna, pretože obsahuje dôležité informácie.
- Napájanie dvoma **alkalickými** batériami typu "AA" (LR6) (nie sú súčasťou balenia).
- Na montáž je potrebná dospelá osoba. Potrebný nástroj: krížový skrutkovač (nie je súčasťou balenia)
- Hračku utrite čistou navlhčenou handričkou. Výrobok neponárajte do vody.
- Táto hračka neobsahuje žiadne súčasti, ktoré by spotrebiteľ mohol sám opravovať. Nerozoberajte ju.

- Prosimo, shranite navodila za kasnejšo uporabo, saj v njih vedno lahko najdete kak koristen napotek.
- Potrebujete dve **alkalni** bateriji tipa "AA" (LR6). Bateriji nista priloženi.
- Izdelek mora sestaviti odrasla oseba. Pri sestavi potrebujete: Phillipsov križni izvijač (ni priložen).
- Igračo obrišite s čisto, vlažno krpo. Ne namakajte je v vodo.
- Igrača nima uporabnih nadomestnih delov, zato je ne razstavljajte.

- Păstraţi aceste instrucţiuni pentru a le putea consulta ulterior, deoarece ele conţin informaţii importante.
- Necesită două baterii "AA" (LR6) **alcaline** (nu sunt incluse) pentru funcţionare.
- Este necesară asamblarea de către un adult. Scule necesare: şurubelniţă cruce (neinclusă).
- Ştergeţi această jucărie cu o cârpă curată, umedă. A nu se cufunda în lichid.
- Această jucărie nu conţine piese ce pot fi reparate de către utilizator. Nu dezasamblaţi.

- Lutemi ruajeni këtë fletë me udhëzime për t'iu referuar në të ardhmen, pasi përmban informacion të rëndësishëm.
- Kërkon dy bateri **alkaline** "AA" (LR6) (nuk janë të përfshira) për të funksionuar.
- Duhet të montohet nga të rritur. Veglat që nevojiten: Kaçavidë kryqe (nuk është përfshirë).
- Lodrën lajeni me një copë të pastër të lagur. Mos e fusni në ujë.
- Kjo lodër nuk përmban pjesë që mund të riparohen. Mos e çmontoni.

- Будь ласка, збережіть цю інструкцію для використання у майбутньому, оскільки вона містить важливу інформацію.
- Для роботи потрібно дві **лужні** батарейки AA (LR6) (в комплекті немає).
- Збирати виріб має доросла людина. Потрібний інструмент: Хрестоподібна викрутка (в комплекті немає)
- Витирайте іграшку чистою вологою ганчіркою. Не занурюйте іграшку у воду.
- В іграшці немає частин, які можна ремонтувати самостійно. Не розбирайте.

- Сохраните данную инструкцию на будущее, т. к. она содержит важную информацию.
- Для работы требуются две **щелочные** батарейки AA (LR6) (не входят в комплект).
- Сборка должна осуществляться взрослыми. Необходимый инструмент: Крестообразная отвертка (не входит в комплект)
- Протирайте игрушку чистой, влажной салфеткой. Не погружать в воду.
- В данной игрушке отсутствуют составные детали, пригодные к обслуживанию самим покупателем. Не разбирайте.

- Hoidke kasutusjuhend alles, sest selles on tähtsat infot.
- Lelu töötab kahe AA (LR6) **leelis**patareiga (ei ole kaasas).
- Lelu peab kokku panema täiskasvanu. Lelu kokkupanemiseks on vaja: ristpeakruvikeeraja (ei ole kaasas)
- Pühkige lelu üle niiske puhta lapiga. Ärge pange lelu vette.
- Lelul ei ole tehniliselt hooldatavaid osi. Ärge võtke lelu osadeks.

- Lūdzu saglabājiet šo instrukciju turpmākai lietošanai, jo tā satur svarīgu informāciju.
- Nepieciešamas divas "AA" (LR6) **alkalaina** baterijas (nav komplektā) darbībai.
- Uzstādīšana jāveic pieaugušajam. Nepieciešamais instruments: Krusta skrūvgriezis (nav komplektā)
- Noslaukiet rotaļlietu ar tīru, mitru lupatiņu. Sargājiet no ūdens.
- Šai rotaļlietai nav plašam patēriņam noderīgu detaļu. Neizjauciet rotaļlietu.

- Išsaugokite šią instrukciją, kadangi joje yra pateikta vertinga informacija, kurios gali prireikti ateityje.
- Reikalingos dvi "AA" (LR6) dydžio **šarminės** baterijos (nepridedamos).
- Gaminį surinkti ir baterijas įdėti turi suaugęs asmuo. Gaminio surinkimui reikalingas: kryžminis atsuktuvas (nepridedama)
- Valykite šį žaislą švaria, drėgna servetėle. Nemerkite jo į vandenį.
- Žaisle nėra detalių, kurias vartotojas galėtų pakeisti. Neardykite jo.

- Molimo vas da sačuvate ovo uputstvo za buduće reference, jer ono sadrži važne informacije.
- Potrebne 3 "AA" (LR) **alkalne** baterije za funkcionisanje proizvoda (nisu priložene).
- Montiranje mora obaviti odraslo lice. Potreban alat: filipsov šrafciger (nije priložen)
- Igračku obrišite čistom, vlažnom krpom. Nemojte igračku potapati u vodu.
- Ova igračka nema delova koje potrošač može popraviti ili zameniti. Nemojte rastavljati igračku.

- Sačuvajte ove upute za daljnju upotrebu jer sadrže važne informacije.
- Za rad su potrebne dvije "AA" (LR6) **alkalne** baterije (nisu uključene).
- Potrebno sastavljanje od strane odrasle osobe. Potreban alat: Križni odvijač (nije uključen u pakrianje).
- Ukoliko je potrebno igračku prebrišite sa čistom tkaninom namočenom u otopinu blagog sapuna. Ne uranjajte igračku u vodu ili neke druge tekućine.
- Ovaj proizvod nema zamjenjive dijelove. Nemojte rastavljati igračku.

Battery Installation Einlegen der Batterien Wkładanie baterii Elemek behelyezése Instalace baterií Inštalácia batérií Vstavitev baterij Instalarea bateriilor Instalimi i baterive. Встановлення батарейок Установка батареек Patareide paigaldamine Bateriju ievietošana Baterijų instaliavimas Postavljanje baterije Postavljanje baterija

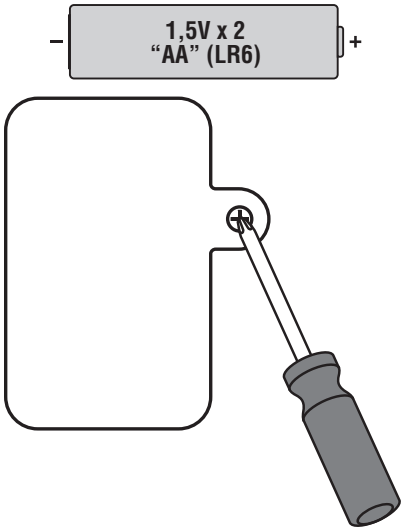

- Loosen the screw in the battery compartment door with a Phillips screwdriver and remove the door.
- Insert two “AA” (LR6) **alkaline** batteries.

Hint: We recommend using **alkaline** batteries for longer battery life.

- Replace the battery compartment door and tighten the screw. Do not over tighten.
- If this toy begins to operate erratically, you may need to reset the electronics. Slide the power/volume switch off and then back on.
- When sounds become faint or stop, it’s time for an adult to change the batteries.

- Die in der Batteriefachabdeckung befindliche Schraube mit einem Kreuzschlitzschraubenzieher lösen und die Abdeckung abnehmen und beiseite legen.
- Zwei **Alkali**-Batterien AA (LR6) einlegen.

Hinweis: Für optimale Leistung und längere Lebensdauer empfehlen wir den Gebrauch von **Alkali**-Batterien.

- Die Batteriefachabdeckung wieder einsetzen, und die Schraube festziehen. Die Schraube nicht zu fest anziehen, damit sie nicht überdreht.
- Die Elektronik zurücksetzen, wenn das Produkt nicht mehr richtig funktioniert. Den Ein-/Ausschalter / Lautstärkeregler aus- und wieder einschalten.
- Werden die Geräusche schwächer oder funktionieren nicht mehr, müssen die Batterien von einem Erwachsenen ausgetauscht werden.

- Odkręć śruby pokrywy przedziału na baterie za pomocą śrubokręta krzyżakowego i zdejmij pokrywę przedziału na baterie.
- Włóż dwie baterie **alkaliczne** typu AA (LR6).

Wskazówka: Zalecamy korzystanie z baterii **alkalicznych**, które charakteryzują się dłuższym czasem pracy.

- Załóż pokrywę przedziału na baterie i dokręć wkręt. Nie dokręcaj zbyt mocno.
- Jeśli zabawka zaczyna nierówno działać, może być konieczne zresetowanie układów elektronicznych. W tym celu wyłącz i włącz zabawkę przełącznikiem zasilanie/głośność.
- Kiedy dźwięki stają się coraz cichsze lub gdy nie są odtwarzane, osoba dorosła powinna wymienić baterie.

- Keresztfejű csavarhúzóval lazítsa meg a csavart az elemtartó rekesz fedelében, majd távolítsa el a fedelet.
- Helyezzen be két darab „AA” (LR6) **alkáli** elemet.

Tanács: a hosszabb élettartam érdekében **alkáli** elemek használata javasolt.

- Tegye vissza az elemrekesz fedelét, majd húzza meg a csavart. Ne húzza meg túl erősen.
- Ha a játék rendellenes módon kezd működni, elképzelhető, hogy újra kell indítania. Tolja az üzemkapcsoló/hangerő-szabályozó gombot kikapcsolt, majd újra bekapcsolt helyzetbe.
- Ha a hangok intenzitása csökken, vagy ha a játék teljesen elnémul, ideje, hogy egy felnőtt elemet cseréljen.

- Povolte šroub v dvířkách prostoru pro baterie pomocí křížového šroubováku a vyjměte je.
- Vložte dvě **alkalické** baterie typu „AA“ (LR6).

Tip: Doporučujeme použít **alkalické** baterie, které vydrží déle.

- Vraťte zpět dvířka prostoru pro baterie a utáhněte šroub. Závit nepřetahujte.
- Pokud hračka nebude fungovat správně, možná budete muset resetovat elektroniku. Tlačítko Vypínač / Regulace hlasitosti posuňte do polohy vypnuto a potom zase zpět do polohy zapnuto.
- Jakmile zvuky v hračce zeslábnou nebo ustanou úplně, je čas na výměnu baterií provedenou dospělou osobou.

©2012 Mattel. All Rights Reserved.

- Pomocou krížového skrutkovača uvoľnite skrutky v kryte batériového priestoru a kryt odložte bokom.
- Vložte dve **alkalické** batérie typu „AA" (LR6).

Tip: Pre dlhšiu životnosť odporúčame používať **alkalické** batérie.

- Vráťte kryt batériového priestoru na miesto a utiahnite skrutku. Neuťahujte ju prisilno.
- Ak hračka začne fungovať chybne, môže byť potrebné resetovať elektroniku. Tlačidlo Vypínač / Regulácia hlasitosti vypnite a potom znova zapnite.
- Keď začnú zvuky hračky slabnúť alebo ustanú celkom, je čas na výmenu batérií dospelou osobou.

- S pomočjo Phillipsovega križnega izvijača odvijte vijak na pokrovčku predelka za baterije in pokrovček odstranite.
- Vstavite dve **alkalni** bateriji tipa "AA" (LR6).

Nasvet: Priporočamo uporabo **alkalnih** baterij, ki imajo daljšo življenjsko dobo.

- Ponovno namestite pokrovček in privijte vijak. Pazite, da ga ne zategnete preveč.
- Če se pri delovanju izdelka pojavijo motnje, morate ponovno nastaviti elektroniko. Stikalo za vklop/izklop/regulator glasnosti najprej izklopite, nato ga ponovno vklopite.
- Če zvoki pri igrači oslabijo ali povsem izginejo, je čas, da nekdo od odraslih zamenja baterije.

- Deşurubați șuruburile de la capacul compartimentului pentru baterii cu o șurubelniță cruce și scoateți capacul.
- Inserați două baterii **alcaline** "AA" (LR6).

Sugestie: Pentru o durată mai mare de funcționare, se recomandă utilizarea de baterii **alcaline**.

- Puneți la loc capacul compartimentului de baterii și strângeți șurubul. Nu strângeți excesiv șuruburile.
- Dacă jucăria începe să manifeste erori de funcționare, este posibil să fie necesară resetarea ansamblului electronic. Opriți-o și reporniți-o de la comutatorul de pornire/volum.
- Când sunetele sau luminile încep să scadă în intensitate sau se opresc, este timpul ca un adult să schimbe bateriile.

- Lirojini vidën në kapakun e kutisë së baterive me një kaçavidë kryqe dhe hiqeni kapakun e kutisë së baterive.
- Vendosni dy bateri të reja **alkaline**"AA".

Këshillë: Ne rekomandojmë përdorimin e baterive **alkaline** për jetëgjatësi.

- Vendoseni përsëri kapakun e kutisë dhe vidhosni vidën. Mos e shtrëngoni më shumë se ç'duhet.
- Nëse lodra fillon të funksionojë në mënyrë të çrregullt mund t'iu duhet të rivendosni parametrat elektronikë. Fikeni dhe ndizeni përsëri energjinë/volumin e lodrës me anë të butonit.
- Kur tingujt zbehen ose ndalojnë, ka ardhur koha që një i rritur të ndërrojë bateritë.

- Відкрутіть гвинт на кришці відділу для батарейок хрестоподібною викруткою і зніміть кришку.
- Вставте дві **лужні** батарейки AA (LR6).

Підказка: Для подовження роботи радимо використовувати **лужні** батарейки.

- Встановіть на місце кришку відділу для батарейок і закрутіть гвинт. Не закручуйте занадто сильно.
- Якщо іграшка працює некоректно, вимкніть її та знову увімкніть. Переставте вимикач живлення/гучності у положення «вимк.», а потім знов поверніть у положення «увімк.»
- Якщо звуки іграшки стихли або зникли, дорослий має замінити батарейки.

- Раскрутите винт на крышке батарейного отсека с помощью крестообразной отвёртки и снимите крышку.
- Вставьте две **щелочные** батарейки «AA» (LR6).

Подсказка: Для увеличения срока работы мы рекомендуем использовать **щелочные** батарейки.

- Поставьте на место крышку батарейного отсека и закрутите болт. Не закручивайте винтики слишком туго.
- Если игрушка начинает работать с перебоями, возможно, необходимо переустановить настройки электроники. Переведите переключатель питания/громкости в положение выключить, а затем снова включить.
- Взрослые должны заменить батарейки, как только звуки игрушки станут приглушенными, или звук перестанет быть слышен.

- Keerake patareikambri luugi kruvi ristpeakruvikeerajaga lahti ning võtke luuk ära.
- Pange patareikambrisse kaks AA (LR6) **leelis**patareid.

Näpunäide: Soovitame kasutada pikema kasutuseaga **leelis**patareisid.

- Pange patareikambri luuk tagasi ja keerake kruvi kinni. Ärge pingutage kruvi üle.
- Kui lelu töö muutub korrapäratuks, on soovitatav selle elektronseadis lähtestada. Lükake toite- ja helitugevuslüliti algul väljalülituse asendisse ning seejärel tagasi sisselülituse asendisse.
- Kui lelu helid jäävad nõrgaks või kaovad, tuleb täiskasvanul patareid uute vastu vahetada.

- Izskrūvējiet skrūves bateriju nodalījuma vāciņā ar krusta skrūvgriezi un noņemiet bateriju nodalījuma vāciņu.
- Ievietojiet divas "AA" (LR6) **alkalaina** baterijas.

Padoms: Mēs iesakām izmantot **alkalaina** baterijas ilgākai darbībai.

- Ievietojiet atpakaļ bateriju nodalījuma vāciņu un pievelciet skrūvi. Nepievelciet par ciešu.
- Ja rotaļlieta sāk darboties ar traucējumiem, jums ir jārestartē elektronika. Izslēdziet un tad atkal ieslēdziet.
- Kad skaņas paliek vājas vai arī pārstāj darboties, pieaugušajam ir laiks nomainīt baterijas.

- Atsukite baterijų skyriaus dangtelio varžtus su kryžminiu atsuktuvu. Nuimkite baterijų skyriaus dangtelį.
- Įdėkite dvi naujas "AA" (LR6) dydžio **šarmines** baterijas.

Pastaba: Mes rekomenduojame naudoti **šarmines** baterijas dėl ilgesnio jų naudojimo laiko.

- Uždėkite baterijų skyriaus dangtelį ir prisukite varžtą. Nepersukite.
- Jeigu šis žaislas pradeda veikti su trikdžiais, reikia perkrauti elektroninę sistemą. Paslinkite srovės ir garso jungiklį į išjungimo padėtį ir vėl įjunkite.
- Kai žaislo garsai nusilpsta ar visai sustoja, suaugęs asmuo turi pakeisti baterijas.

- Filipsovim šrafcigerom otpustite šrafove na poklopcu pregratka za baterije i poklopac skinite.
- Stavite dve "AA" (LR6) **alkalne** baterije.

Savet: Preporučujemo korišćenje **alkalnih** baterija radi dužeg veka baterije.

- Vratite poklopac pregratka za baterije i pritegnite šraf. Nemojte previše pritezati.
- Ukoliko ova igračka počne da nepravilno funkcioniše, možda ćete morati resetovati elektroniku (poništiti podešavanja i vratiti ih na fabrička). Gurnite prekidač za napajanje/jačinu na poziciju za isključeno, a zatim opet na uključeno.
- Kada zvuci postanu slabi ili prestanu, vreme je da odraslo lice zameni baterije.

- Otpustite vijke na poklopcu prostora za baterije uz pomoć odvijača i uklonite poklopac.
- Umetnite tri nove AA (LR6) **alkalne** baterije.

Savjet: Preporučujemo upotrebu **alkalnih** baterija za dulji vijek trajanja baterije.

- Vratite natrag poklopac prostora za baterije i pričvrstite vijke odvijačem. Ne stežite vijke prejako.
- Ukoliko proizvod ne bude radio pravilno (uobičajeno) možda će biti potrebno ugasiti i ponovno upaliti proizvod na prekidaču za paljenje i gašenje. Pomankite prekidač za uključivanje u položaj isključeno i zatim ponovno u položaj uključeno.
- Odrasla osoba treba zamijeniti baterije kada zvuk ne bude radio uobičajenim intenzitetom ili kad u potpunosti prestane raditi.

- Protect the environment by not disposing of this product with household waste (2002/96/EC). Check your local authority for recycling advice and facilities.

- Schützen Sie die Umwelt, indem Sie dieses Produkt nicht in den Hausmüll geben (2002/96/EG). Wenden Sie sich bitte an die zuständigen Behörden hinsichtlich Entsorgung und öffentlichen Rücknahmestellen.

- Chroń środowisko! Nie wyrzucaj tego produktu razem z odpadami z gospodarstwa domowego (2002/96/WE). Dowiedz się od lokalnych władz, jakie są możliwości recyklingu w Twojej okolicy.

- A 2002/96/EK EU irányelvnek megfelelően azzal is óvja a környezetet, hogy a terméket nem háztartási hulladékként selejtezi le. A helyi hatóságoknál érdeklődjön az újrahasznosítási lehetőségekről.

- Chraňte životní prostředí a neodhazujte tento produkt do domovního odpadu (2002/96/EC). Informace o recyklování a sběrnách vám poskytnou příslušné správní úřady.

- Chráňte životné prostredie a nevhadzujte tento výrobok do domáceho odpadu (2002/96/ES). O odporúčaniach a zariadeniach na recykláciu vás poinformuje miestny úrad.

- Varujte svoje okolje in ne odvrzite izrabljenega izdelka med običajne gospodinjske odpadke (2002/96/EC). Glede zbirnih mest za ločeno odlaganje odpadkov se pozanimajte pri lokalni upravi.

- Protejați mediul înconjurător şi nu aruncați acest produs împreună cu deşeurile menajere (Directiva 2002/96/EC). Consultați autoritățile locale pentru sfaturi şi facilități în privința reciclării.

- Mbroni mjedisin duke mos hedhur këtë produkt me mbeturinat shtëpiake (2002/96/EC). Pyesni autoritetet tuaja vendore për këshilla mbi riciklimin dhe vendet e hedhjes.

- Якщо ви викинете цей виріб окремо від іншого побутового сміття, ви захистите навколишнє середовище (2002/96/EC). Дізнайтесь у місцевих органів самоврядування про правила та засоби утилізації.

- Защитите окружающую среду, выбросив данное изделие отдельно от бытовых отходов (2002/96/EC). Узнайте у местных властей о правилах и способах утилизации.

- Hoidke loodust ja ärge visake kasutusest kõrvaldatud patareisid olmejäätmete hulka (2002/96/EC). Kasutatud patareide käitlemise ning kogumise kohta saate infot kohalikult omavalitsuselt.

- Sargājiet vidi, neizmetot šo produktu kopā ar saimniecības atkritumiem (2002/96/EC). Vērsieties pie vietējās pārvaldes, lai lūgtu padomu par atkritumu otrreizējās pārstrādes iespējām.

- Apsaugokite aplinką. Neišmeskite šio gaminio kartu su buitinėmis atliekomis (2002/96/ES). Dėl utilizacijos metodų galite kreiptis į vietinius valdymo organus.

- Zaštitite okolinu tako što ovaj proizvod nećete odložiti sa kućnim otpadom (2002/96/EC). Potražite savete kod svojih lokalnih vlasti o preradi i uređajima.

- Štitite okoliš i ne bacajte ovaj proizvod sa ostalim kućnim otpadom. Provjerite lokalne regulative o načinu odlaganje ove vrste proizvoda u vašoj zemlji.

Battery Safety Information Batteriesicherheitshinweise Informacje dotyczące bezpiecznego korzystania z baterii A biztonságos elemhasználatra vonatkozó tudnivalók Bezpečnostní informace o bateriích Bezpečnostné informácie o batériách Varnostni napotki glede baterij Instrucţiuni privind siguranţa bateriilor Informacion mbi sigurinë e baterive Інформація з техніки безпеки при використанні батарей Информация по безопасности при обращении с батарейками Ohutusjuhised patareide kasutamiseks Bateriju drošības informācija Baterijų saugumo informacija Informacije o sigurnosti baterija Sigurnosne informacije o baterijama

In exceptional circumstances, batteries may leak fluids that can cause a chemical burn injury or ruin your product. To avoid battery leakage:

- Do not mix old and new batteries or batteries of different types: alkaline, standard (carbon-zinc) or rechargeable (nickel-cadmium).
- Insert batteries as indicated inside the battery compartment.
- Remove batteries during long periods of non-use. Always remove exhausted batteries from the product. Dispose of batteries safely. Do not dispose of this product in a fire. The batteries inside may explode or leak.
- Never short-circuit the battery terminals.
- Use only batteries of the same or equivalent type, as recommended.
- Do not charge non-rechargeable batteries.
- Remove rechargeable batteries from the product before charging.
- If removable, rechargeable batteries are used, they are only to be charged under adult supervision.

In Ausnahmefällen können Batterien auslaufen. Die auslaufende Flüssigkeit kann Verbrennungen verursachen oder das Produkt zerstören. Um ein Auslaufen von Batterien zu vermeiden, beachten Sie bitte folgende Hinweise:

- Niemals Alkali-Batterien, Standardbatterien (Zink-Kohle) oder wiederaufladbare Nickel-Cadmium-Zellen miteinander kombinieren. Niemals alte und neue Batterien zusammen einlegen. Immer alle Batterien zur gleichen Zeit auswechseln.
- Darauf achten, dass die Batterien in der richtigen Polrichtung (+/-) eingelegt sind.
- Die Batterien immer herausnehmen, wenn das Produkt längere Zeit nicht benutzt wird. Alte oder verbrauchte Batterien immer aus dem Produkt entfernen. Batterien zum Entsorgen nicht ins Feuer werfen, da die Batterien explodieren oder auslaufen können.
- Die Anschlussklemmen dürfen nicht kurzgeschlossen werden.
- Nur Batterien desselben oder eines entsprechenden Batterietyps wie empfohlen verwenden.
- Nicht wiederaufladbare Batterien dürfen nicht aufgeladen werden. Wiederaufladbare Batterien vor dem Aufladen immer aus dem Produkt herausnehmen.
- Das Aufladen wiederaufladbarer Batterien darf nur unter Aufsicht eines Erwachsenen durchgeführt werden.
- Batterien sicher und vorschriftsgemäß entsorgen.

W wyjątkowych okolicznościach baterie mogą się rozlać, co może spowodować poparzenie chemiczne lub może zniszczyć ten produkt. Aby uniknąć wycieków baterii, należy postępować zgodnie z poniższymi zaleceniami:

- Nie mieszaj ze sobą baterii starych z nowymi, ani baterii różnych typów: alkalicznych, standardowych (cynkowo-węglowych) oraz akumulatorków (niklowo-kadmowych).
- Wkładaj baterie do przedziału zgodnie z oznaczeniami umieszczonymi wewnątrz.
- Wyjmij baterie, jeśli nie zamierzasz korzystać z produktu przez dłuższy czas. Zawsze wyjmuj z produktu wyczerpane baterie. Zużyte baterie należy wyrzucać do odpowiednio oznaczonych pojemników. Produktu nie należy pozbywać się poprzez spalenie. Baterie mogą wówczas eksplodować lub może z nich wyciec elektrolit.
- Nie wolno zwierać zacisków zasilania.
- Używaj jedynie baterii zalecanego typu lub ich odpowiedników, zgodnie z zaleceniami producenta.
- Baterie nieprzewidziane do ładowania nie mogą być ładowane.
- Przed ładowaniem akumulatorków wyjmij je z produktu.
- Jeśli produkt wyposażony jest w akumulatorki, które można wyjmować, to mogą być one ładowane wyłącznie pod nadzorem osoby dorosłej.

Az elemekből rendkívüli esetben a terméket károsító és vegyi égést okozó folyadék szivároghat. Az elemszivárgás megelőzése érdekében:

- Ne keverje a régi és új elemeket, illetve a különböző típusú – alkáli, hagyományos (szén-cink) vagy újratölthető (nikkel-kadmium) elemeket.
- Az elemeket az elemrekesz ajtajának belső részén feltüntetett ábra szerint helyezze be.
- Vegye ki az elemeket, amikor a terméket hosszabb ideig nem használja. A lemerült elemeket mindig vegye ki a termékből. A lemerült elemeket az azokra vonatkozó szabályozás szerint helyezze el. Ne dobja a terméket tűzbe. A benne található összetevők felrobbanhatnak vagy szivárogni kezdhetnek.
- Soha ne okozzon rövidzárlatot az elemek pólusai között.
- Kizárólag egyforma vagy egyenértékű elemeket használjon, az ajánlásnak megfelelően.
- A nem újratölthető elemeket ne töltse újra.
- Töltés előtt vegye ki a játékból az újratölthető elemeket.
- Ha kivehető, újratölthető elemeket használ, azok csak felnőtt felügyelete alatt tölthetők újra.

Baterie mohou výjimečně vytékat, což může způsobit chemické popálení nebo zničit výrobek. Chcete-li se vyhnout vytečení baterií:

- Nepoužívejte současně staré a nové baterie nebo baterie různých typů: alkalické, standardní (uhlík-zinek) nebo dobíjecí (nikl-kadmiové).
- Baterie vložte dle nákresu uvnitř prostoru pro baterie.
- Vyjměte baterie, pokud výrobek dlouhodobě nepoužíváte. Vybité baterie z výrobku vždy vyjměte. Baterií se zbavujte ekologicky. Výrobek nevhazujte do ohně. Baterie v něm vložené mohou explodovat nebo vytéct.
- Nikdy nezkratujte póly (koncovky) baterie.
- Používejte pouze baterie stejného nebo ekvivalentního typu dle doporučení.
- Nenabíjejte baterie, které nejsou dobíjecí.
- Dobíjecí baterie před nabíjením vyjměte z výrobku.
- Pokud používáte vyměnitelné, dobíjecí baterie, nabíjejte je pouze pod dohledem dospělé osoby.

Výnimočne môžu z batérií unikať tekutiny, ktoré môžu spôsobiť poleptanie alebo zničiť výrobok. Ak chcete zabrániť úniku kyseliny z batérie:

- Nekombinujte staré batérie s novými, ani batérie rôznych typov: alkalické, štandardné (ZnC) a nabíjateľné (NiCd).
- Batérie vkladajte v smere naznačenom vo vnútri batériového priestoru.
- Batérie vyberte, ak výrobok dlhší čas nebudete používať. Vybité batérie z výrobku vždy vyberte. Batérie bezpečne zlikvidujte. Výrobok navhadzujte do ohňa. Batérie v ňom vložené môžu explodovať alebo vytiecť.
- Neskratujte póly batérie.
- Používajte výlučne batérie odporúčaného alebo ekvivalentného typu.
- Nesnažte sa nabíjať batérie, ktoré nie sú označené ako nabíjateľné.
- Nabíjateľné batérie pred nabíjaním vyberte z výrobku.
- Ak používate nabíjateľné batérie, treba ich nabíjať zásadne pod dohľadom dospelej osoby.

V izjemnih okoliščinah se baterije lahko razlijejo, razlita tekočina pa lahko povzroči kemične opekline ali poškoduje igračo. Da bi se izognili razlitju baterij:

- Ne mešajte starih baterij z novimi in tudi ne različnih tipov baterij, npr. alkalnih baterij s standardnimi (ogljik-cink) ali z baterijami, ki se polnijo (nikelj-kadmij).
- Baterije vstavite tako, kot je označeno v notranjosti predelka.
- Kadar igrače ne uporabljate dalj časa, odstranite baterije. Izrabljene baterije takoj odstranite iz igrače in jih odvrzite v skladu z okolje-varstvenimi predpisi. Izrabljenega izdelka nikoli ne odvrzite v ogenj, saj lahko baterije v njem eksplodirajo ali pa se razlijejo.
- Izogibajte se kratkega stika na baterijskih kontaktih.
- Uporabite le baterije, ki jih priporočamo ali baterije podobnega tipa.
- Ne poskušajte polniti baterij, ki se ne polnijo.
- Baterije, ki se polnijo, morate pred polnjenjem vzeti iz igrače.
- Baterije, ki se polnijo, lahko polnijo le odrasli, otroci pa samo pod nadzorom odraslih.

În situații excepționale, bateriile pot prezenta o scurgere de lichid care poate cauza arsuri chimice sau deteriora produsul. Pentru a evita acest fenomen:

- Nu combinați baterii noi cu baterii vechi sau tipuri diferite: alcaline, standard (carbon-zinc) sau reîncărcabile (nichel-cadmium).
- Inserați bateriile așa cum este indicat în compartimentul destinat lor.
- Scoateți bateriile dacă produsul nu este folosit perioade lungi de timp. Întotdeauna înlăturați bateriile consumate din produs. Reciclați bateriile în locurile autorizate. Nu aruncați produsul în foc. Bateriile din interiorul acestuia pot exploda sau elibera lichid.
- Nu scurt-circuitați niciodată capetele bateriilor.
- Utilizați întotdeauna baterii de același tip sau echivalente cu cele recomandate.
- Nu încărcați baterii care nu se pot încărca.
- Înainte de a încărca bateriile de tip reîncărcabil scoateți-le din produs.
- Dacă se pot scoate, bateriile reîncărcabile consumate trebuie încărcate numai sub supravegherea adulților.

Në rrethana të jashtëzakonshme bateritë mund të rrjedhin lëng e mund të shkaktojnë lëndim nga djegie kimike ose mund ta dëmtojnë produktin tuaj. Për të shmangur rrjedhjen e baterive:

- Mos i përzieni bateritë e vjetra me të reja ose llojet e ndryshme të baterive: alkaline, standarte (karbon-zink) ose të rikarikueshme (nikel-kadium).
- Bateritë vendosini siç tregohet brenda vendit të baterive.
- Hiqini bateritë nëse nuk e përdorni lodrën për kohë të gjatë. Bateritë e harxhuara hiqini gjithnjë nga produkti. Bateritë hidhini në mënyrë të sigurt. Mos e hidhni këtë produkt në zjarr. Bateritë mund të shpërthejnë ose të rrjedhin.
- Mos krijoni kurrë qark të shkurtër tek bateritë.
- Përdorni vetëm bateri të njëjta apo barazvlefshme me ato të rekomanduara.
- Mos i karikoni bateritë që nuk karikohen.
- Bateritë e rikarikueshme hiqini nga produkti përpara se t'i karikoni.
- Nëse përdoren bateri që hiqen ose rikarikohen, ato duhen përdorur vetëm nën mbikqyrjen e të rriturve.

У деяких ситуаціях батарейки можуть виділяти рідину, здатну викликати хімічний опік або зіпсувати Ваш виріб. Щоб уникнути протікання батарейок:

- Не використовуйте одночасно батарейки різних типів: лужні, стандартні (вугільно-цинкові) або багаторазового заряджання (нікель-кадмєві).
- Розташовуйте батарейки у батарейному відсіку як вказано всередині відсіку.
- Виймайте батарейки, якщо виріб довго не використовується. Завжди виймайте з виробу відпрацьовані батарейки. Видаляйте батарейки безпечним шляхом. Не кидайте виріб у вогонь. Батарейки, які знаходяться всередині, можуть вибухнути або потекти.
- Не допускайте короткого замикання батарейок.
- Використовуйте лише батарейки однакового або ідентичного типів, як наведено вище.
- Не заряджайте батарейки, які не є акумуляторами.
- Перед заряджанням вийміть акумуляторні батарейки з виробу.
- При використанні знімних батарейок, що перезаряджаються, вони можуть заряджатися лише під спостереженням дорослих.

В исключительных случаях батарейки могут дать течь, что может привести к химическим ожогам или повредить игрушку. Чтобы избежать протекания батарей:

- Не используйте одновременно старые и новые батареи различных типов: щелочные, стандартные (угольно-цинковые) или перезаряжаемые (никель-кадмиевые).
- Вставляйте батареи, как указано внутри батарейного отсека.
- Вынимайте батарейки, если вы не используете игрушку длительное время. Всегда вынимайте отработанные батареи из изделия. Удаляйте батареи безопасным способом. Не выбрасывайте изделие в огонь. Имеющиеся внутри него батареи могут взорваться или потечь.
- Никогда не осуществляйте короткого замыкания контактов батарей.
- Используйте только батареи одинакового или идентичного типа, в соответствии с рекомендацией.
- Не заряжайте неаккумуляторные батареи.
- Перед зарядкой выньте перезаряжаемые батареи из изделия.
- Съемные перезаряжаемые батареи могут заряжаться только под наблюдением взрослых.

Erandjuhul võivad patareid lekkida ning tekitada nahale põletushaavu või muuta lelu kasutuskõlbmatuks. Patareide lekke vältimiseks:

- Ärge kasutage korraga uusi ja vanu ega eri tüüpi patareisid ja akusid: leelispatareisid, süsinik-tsinkpatareisid, nikkel-kaadmiumakusid.
- Paigaldage patareid patareikambri skeemi järgi.
- Kui lelu pikka aega ei kasutata, võtke patareid sellest välja. Ärge jätke lelusse tühje patareisid. Viige kasutusest kõrvaldatud patareid ohtlike jäätmete kogumise kohta. Ärge põletage kasutusest kõrvaldatud lelu. Lelu sees olevad patareid võivad lõhkeda.
- Ärge lühistage patareide klemme.
- Kasutage ainult neid patareisid, mida tootja on soovitanud või mis on nendega sama tüüpi.
- Ärge laadige tühjaks saanud patareisid.
- Kui kasutate akusid, võtke need enne laadimist lelust välja.
- Akusid tohib laadida ainult täiskasvanu järelevalve all.

Izņēmuma gadījumos baterijām var noplūst šķidrums, kas var radīt ķīmiskus apdegumus vai sabojāt rotaļlietu. Lai izvairītos no bateriju šķidruma tecēšanas:

- Neievietojiet jaunas un vecas baterijas vienlaicīgi, nelietojiet dažādu tipu baterijas: alkalaina, standarta (oglekļa – cinka) un uzlādējamās (niķeļa – kadmija).
- Ievietojiet baterijas tā, kā norādīts bateriju nodalījumā.
- Ja ilgi nelietojat rotaļlietu, izņemiet baterijas. Vienmēr laikus izņemiet tukšās baterijas. Lūdzu izmetiet baterijas atbilstoši prasībām - speciāli paredzētās vietās. Sargājiet rotaļlietu no uguns. Rotaļlietā ievietotās baterijas var eksplodēt vai iztecēt.
- Nekad nesavienojiet vienādus bateriju polus.
- Lietojiet tikai ieteiktā tipa vai atbilstošas baterijas.
- Nelādējiet baterijas, kas tam nav paredzētas.
- Lādējamās baterijas pirms uzlādēšanas izņemiet no produkta.
- Ja tiek lietotas lādējamās izņemamās baterijas, uzlādējiet tās tikai pieaugušo klātbūtnē.

Tam tikrais išskirtiniais atvejais baterijos gali išsilieti. Taip galima nusideginti arba sugadinti gaminį. Kad išvengtumėte baterijų išsiliejimo:

- Nemaišykite senų ir naujų ar skirtingų tipų baterijų: šarminių, standartinių (anglies cinko) ar įkraunamų (nikelio-kadmio).
- Įdėkite baterijas teisingai, kaip nurodyta baterijų skyriaus viduje (pagal + ir – poliškumo ženklus).
- Išimkite baterijas, jei ilgesnį laiką gaminio nenaudosite. Visuomet išimkite silpnas arba išsikrovusias baterijas. Nereikalingas baterijas saugiai pašalinkite. Laikykite šį gaminį atokiai nuo ugnies. Viduje esančios baterijos gali sprogti arba išsilieti.
- Neužtrumpinkite maitinimo bloko.
- Naudokite tik rekomenduojamo tipo baterijas arba ekvivalenčias joms.
- Nekraukite pakartotinai neįkraunamų baterijų.
- Prieš įkraudami įkraunamas baterijas, išimkite jas iš gaminio.
- Jeigu naudojamos pakartotinai įkraunamos baterijos, jos turi būti įkraunamos tik prižiūrint suaugusiems.

U izuzetnim okolnostima iz baterija mogu da iscure tečnosti koje mogu prouzrokovati hemijsku opekotinu ili pokvariti vaš proizvod. Da bi se izbeglo curenje baterije:

- Nemojte mešati stare i nove baterije ili različite vrste baterija: alkalne, standardne (karbon-cink) ili baterije na punjenje (nikl-kadmijum).
- Baterije postavite kao što je naznačeno unutar pregratka za baterije.
- Izvadite baterije ako duži period ne koristite igračku. Uvek izvadite istrošene baterije iz proizvoda. Baterije odložite na bezbedno mesto. Ne odlažite ovaj proizvod u plamen. Baterije unutar proizvoda mogu da eksplodiraju ili iscure.
- Nikada ne pravite kratki spoj spajajući metalne kontakte baterija.
- Koristite isključivo baterije iste ili ekvivalentne vrste, kao što je preporučeno.
- Nemojte puniti baterije koje nisu namenjene za punjenje.
- Izvadite baterije koje se pune iz proizvoda pre njihovog punjenja.
- Ukoliko se koriste baterije koje se pune, moraju se puniti isključivo pod nadzorom odrasle osobe.

U iznimnim situacijama baterije mogu ispustiti tekućinu koja može uzrokovati kemijske opekline ili uništiti igračku. Da bi izbjegli izlijevanje tekućine iz baterija:

- Ne upotrebljavajte zajedno stare i nove baterije ili različite tipove baterija: alkalne, standardne (carbon-zinc) ili baterije koje se mogu nadopunjavati (nickel-cadmium).
- Baterije postavite kako je prikazano u unutrašnjosti prostora za baterije.
- Izvadite baterije iz igračke ukoliko se igračka neće koristiti neko duže vrijeme. Uvijek uklonite istrošene baterije iz proizvoda. Molimo da baterije odlažete na za to predviđen način. Baterije odložite na siguran način, ne bacajte ih u vatru. Baterije se mogu rasprsnuti ili iscuriti.
- Nikada ne spajajte baterije u kratki spoj.
- Uvijek koristite baterije istog ili sličnog tipa kako je i preporučeno.
- Ne punite baterije koje nisu namijenjene za punjenje.
- Baterije za punjenje izvadite iz igračke prije nego li započnete s njihovim punjenjem.
- Ukoliko se koriste baterije za punjenje, one se mogu puniti samo pod nadzorom odrasle osobe.

Assembly Zusammenbau Montaż Összeszerelés Sestavení Montáž Sestava Asamblare Montimi Збирання Сборка Kokkupanek Montēšana Surinkimas Sastavljanje Sastavljanje

⚠ CAUTION ⚠ VORSICHT ⚠ UWAGA ⚠ VIGYÁZAT ⚠ UPOZORNĚNÍ ⚠ UPOZORNENIE ⚠ POZOR ⚠ ATENȚIE ⚠ KUJDES ⚠ УВАГА ⚠ ПРЕДУПРЕЖДЕНИЕ ⚠ HOIATUS ⚠ UZMANĪBU ⚠ SVARBU ⚠ OPREZ ⚠ UPOZORENJE

- This package contains small parts. For adult assembly only.
- Dieses Produkt enthält kleine Teile. Das Produkt ist ausschließlich für den Zusammenbau durch einen Erwachsenen vorgesehen.
- Opakowanie zawiera małe części. Montaż może przeprowadzać wyłącznie osoba dorosła.
- A csomag apró részeket tartalmaz. Kizárólag felnőtt végezze az összeszerelést.
- Toto balení obsahuje malé části. Sestavení musí být provedeno pouze dospělou osobou.
- Toto balenie obsahuje malé diely. Určené iba na montáž dospelou osobou.
- V embalaži so majhni sestavni deli. Izdelek naj sestavi odrasla oseba.
- Acest pachet conține piese mici. Asamblarea trebuie făcută doar de către un adult.
- Kjo paketë përmban pjesë të vogla. Duhet montuar vetëm nga të rriturit.
- В упаковці є дрібні деталі. Збирати має лише доросла людина.
- В данной упаковке содержатся мелкие детали. Сборка должна осуществляться только взрослыми.
- Lelu pakend sisaldab väikesi osi. Lelu peab kokku panema täiskasvanu.
- Šis produkts satur sīkas detaļas. Salikšana jāveic tikai pieaugušajiem.
- Gaminio sudėtyje yra smulkių detalių. Gaminį surinkti turi suaugęs asmuo.
- U ambalaži se nalaze sitni delovi. Sklapanje sme da obavi isključivo odraslo lice.
- Ovo pakiranje sadrži male dijelove. Samo odrasla osoba smije slagati.

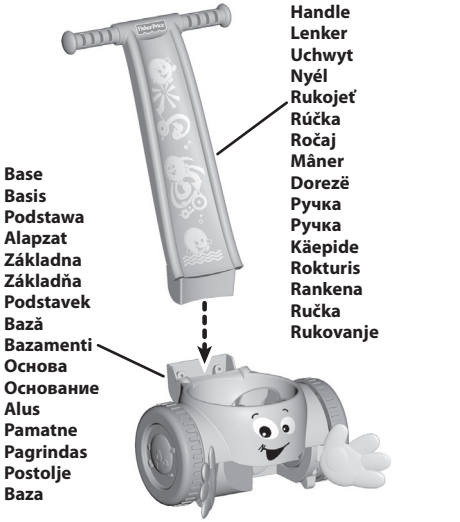

• Fit the handle into the base.
Hint: The handle only fits one way. If it does not seem to fit, turn it around and try again.

• Stecken Sie den Lenker auf die Basis.
Hinweis: Der Lenker passt nur auf eine Art auf die Basis. Passt er nicht, muss er umgedreht werden.

• Włóż uchwyt do podstawy.
Wskazówka: Uchwyt można włożyć tylko w jeden sposób. Jeśli nie udaje ci się go włożyć, obróć go i spróbuj ponownie.

• Illessze a nyelet az alapzatba.
Tanács: a nyél csak egyféleképpen illeszthető az alapzatba. Ha nem illeszkedik, fordítsa meg, és próbálkozzon újra.

• Zasuňte rukojeť do základny.
Tip: Rukojeť lze zasunout pouze jedním způsobem. Pokud se zdá, že nepasuje, otočte ji a zkuste to znovu.

• Rúčku vložte do základne.
Tip: Rúčka sa dá vložiť len jedným spôsobom. Ak sa zdá, že nepasuje, otočte ju a skúste znova.

• Ročaj zataknite v podstavek.
Nasvet: Ročaj se prilega samo na en način. Če se ne prilega, ga obrnite in poskusite znova.

• Fixați mânerul în bază.
Sugestie: Mânerul se potriveşte doar într-un singur sens. Dacă nu se potriveşte, întoarceți-l şi încercați din nou.

• Vendosni dorezën tek bazamenti.
Këshillë: Doreza vendoset vetëm në një drejtim. Nëse ju duket se nuk instalohet, kthejeni në anën tjetër dhe përpiquni sërish.

• Приєднайте ручку до основи.
Підказка: Ручка встановлюється лише одним боком. Якщо вона не встановлюється, поверніть її та спробуйте знову.

• Вставьте ручку в основание.
Подсказка: Ручка вставляется только одним концом. Если она не встает на место, попробуйте вставить ее другим концом.

• Sobitage käepide aluse külge.
Näpunäide: Käepide sobib alusesse vaid ühte pidi. Kui Teil ei õnnestu käepidet alusesse sobitada, keerake käepide ümber ja proovige uuesti.

• Ielieciet rokturi pamatnē.
Padoms: Rokturis var tikt ielikts tikai vienā veidā. Ja neizdodas ievietot, tad apgrieziet un mēģiniet vēlreiz.

• Įstatykite rankeną į pagrindą.
Pastaba: Rankena gali būti įstatoma tik vienu būdu. Jei rankenos negalite įstatyti, apsukite ją ir pabandykite dar kartą.

• Ručku pričvrstite na postolje.
Savet: Ručka može da se pričvrsti okrenuta samo na jednu stranu. Ako ne može da se uklopi, okrenite je i pokušajte ponovo.

• Umetnite dršku u bazu.
Napomena: Drška se uklapa samo na jedan način. Ukoliko vam se čini da se baza ne može umetnuti, pokušajte ju okrenuti i zatim ponovno umetnuti.

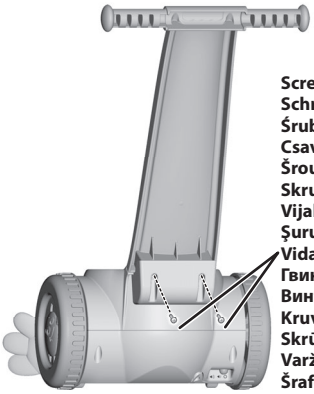

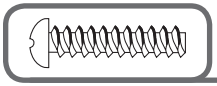

- Insert two M3,5 x 18 mm screws into the base and tighten with a Phillips screwdriver. Do not over-tighten.
- Zwei M3,5 x 18 mm Schrauben in die Basis stecken, und die Schrauben mit einem Kreuzschlitzschraubenzieher festziehen. Die Schraube nicht zu fest anziehen, damit sie nicht überdrehen.
- Włóż dwie śruby M3,5 x 18 mm w podstawę i dokręć śrubokrętem krzyżakowym. Nie dokręcaj zbyt mocno.
- Helyezzen két M3,5×18 mm-es csavart az alapzatba, majd húzza meg őket keresztfejű csavarhúzóval. Ne húzza meg túl erősen.
- Dva šrouby M 3,5 x 18 mm vložte do základny a utáhněte křížovým šroubovákem. Šrouby při utahování nepřetahujte.
- Do základne vložte dve skrutky 3,5 x 18 mm a utiahnite ich krížovým skruktovačom. Neuťahujte ich prisilno.
- V podstavek vstavite 2 vijaka M3,5 x 18 mm in ju privijte s pomočjo Phillipsovega križnega izvijača. Pazite, da ju ne zategnete preveč.
- Introduceţi două şuruburi M3,5 x 18 mm în bază şi strângeţi-le cu o şurubelniţă cruce. Nu strângeţi excesiv şuruburile.
- Vendosni dy vida M3,5 x 18 mm tek bazamenti dhe shtrëngojini me një kaçavidë kryqe. Mos i shtrëngoni vidat më shumë se ç'duhet.
- Вставте два гвинта M3,5 x 18 мм в основу і закрутіть хрестоподібною викруткою. Не закручуйте гвинт занадто сильно.
- Вставьте болты M3,5 x 18 мм и закрепите их при помощи крестообразной отвертки. Не закручивайте слишком туго.
- Pange kaks M3,5 × 18 cm kruvi alusesse ja keerake ristpeakruvikeerajaga kinni. Ärge pingutage kruve üle.
- Ievietojiet divas M3,5 x 18 mm skrūves un pievelciet tās ar skrūvgriezi. Nepievelciet par ciešu.
- Įkiškite du nr. M3,5 x 18 mm varžtus į pagrindą ir prisukite juos su kryžminiu atsuktuvu. Nepersukite.
- Uvucite dva šrafa M3,5 x 18 mm u postolje i pritegnite ih filipsovim šrafcigerom. Nemojte previše pritezati.
- Umetnite dva M3,5 x 18 mm vijka u bazu i stegnite odvijačem. Ne stezati prejako.

Whirling Action! Lustig wirbelnde Bälle! Wirowanie! Fergeteges golyózápor! Točí se! Točenie Vrtenje! Acţiune de vârtej! Veprime që rrotullohen! Крутіння! Вращение! Pallid pöörlevad! Bumbu virpulis! Kamuoliukų suktukas! Kovitlanje! Vrtložna akcija!

Power/Volume Switch
Ein-/Ausschalter / Lautstärkeregler
Przełącznik zasilanie/głośność
Üzemkapcsoló/hangerő-szabályozó gomb
Tlačítko Vypínač / Regulace hlasitost
Tlačidlo Vypínač / Regulácia hlasitosti
Stikalo za vklop/izklop/regulator glasnosti
Comutator de pornire/volum
Butoni i kontrollit të volumit
Перемикач живлення/гучності
Переключатель питания/громкости
Toite- ja helitugevuslüliti
Ieslēgšanas/skaļuma regulēšanas slēdzis
Srovės ir garso jungiklis
Prekidač za napajanje/jačinu
Prekidač za uključivanje/isključivanje i regulaciju jačine zvuka

- Slide the power/volume switch to ON with low volume 🔈 or ON with high volume 🔊.
- Listen to fun sounds while you roll along.
- Roll over a ball to scoop it up. Watch it whirl around and pop out!
- Drop a ball down the slide and into the base.
- When you are finished playing with this toy, slide the power/volume switch OFF ○.

- Den Ein-/Ausschalter / Lautstärkeregler auf EIN-leise 🔈 oder EIN-laut 🔊 stellen.
- Schiebt Ihr Kind den Sausefreund, erklingen lustige Geräusche.
- Rollt Ihr Kind über einen Ball, sammelt der Sausefreund ihn ein. Der Ball wirbelt umher und springt heraus!
- Ihr Kind kann einen Ball auch die Lenkerrampe herunterkullern lassen.
- Stellen Sie den Ein-/Ausschalter / Lautstärkeregler nach dem Spielen auf AUS ○.

- Przesuń przełącznik zasilania/głośności w pozycję "ciszej" 🔈 lub "głośniej" 🔊.
- Słuchaj zabawnych dźwięków podczas toczenia zabawki.
- Najedź na piłeczkę, aby ją złapać. Patrz jak wiruje i wyskakuje!
- Spuść piłeczkę po ślizgawce prosto do podstawy.
- Po skończonej zabawie przesuń przełącznik zasilanie/głośność w pozycję wyłączone ○.

- Tolja az üzemkapcsoló/hangerő-szabályozó gombot a kívánt helyzetbe: halk üzemmód 🔈 vagy hangos üzemmód 🔊.
- Tologatáskor mókás hangokat hallat.
- Ha áttolják a golyókon, fellapátolja őket! Megpörgeti és kirepíti a golyókat!
- A nyélbe helyezett golyók legurulnak az alapzatba.
- A játék végeztével tolja az üzemkapcsoló/hangerő-szabályozó gombot kikapcsolt ○ helyzetbe.

- Tlačítko Vypínač / Regulace hlasitosti posuňte do polohy ZAPNUTO s nízkou hlasitostí 🔈 nebo do polohy ZAPNUTO s vysokou hlasitostí 🔊.
- Uveďte do pohybu a poslouchejte veselé zvuky.
- Přejeďte po míčku a tím jej naberte. Dívejte se, jak se točí a vyskakují!
- Pusťte míček dolů po skluzavce na rukojeti.
- Když si s hračkou přestanete hrát, tlačítko Vypínač / Regulace hlasitost posuňte do polohy VYPNUTO ○.

- Tlačidlo Vypínač / Regulácia hlasitosti posuňte do polohy ZAPNUTÉ s nízkou hlasitosťou 🔈, alebo do polohy ZAPNUTÉ s vysokou hlasitosťou 🔊.
- Pri tlačení hračky môžete počúvať zábavné zvuky.
- Prejdite po loptičke, aby sa nabrala. Dívajte sa, ako sa točí a vyskakuje!
- Loptičku spustite dole rúčkou do základne.
- Keď sa s hračkou dohráte, tlačidlo Vypínač / Regulácia hlasitosti posuňte do VYPNUTEJ polohy ○.

- Stikalo za vklop/izklop/regulator glasnosti potisnite na tihi VKLOP 🔈 ali na glasni VKLOP 🔊.
- Med potiskanjem prisluhnite zabavnim zvokom.
- Zakotalite kroglico, da jo pobiralec ponovno zajame. Opazujte, kako se vrti in poskakuje!
- Spustite žogico po drsalnici in v podstavek.
- Po končani igri potisnite stikalo za vklop/izklop/regulator glasnosti na IZKLOP ○.

- Comutați comutatorul de pornire/volum pe PORNIT cu volum mic 🔈 sau pe PORNIT cu volum mare 🔊.
- Ascultați sunetele distractive în timp ce împingeți jucăria.
- Treceți peste mingi pentru a le aduna. Priviți cum sunt prinse în vârtej și aruncate!
- Lăsați minigile să alunece pe tobogan până în bază.
- După ce ați terminat joaca comutați comutatorul de pornire/volum pe poziția ÎNCHIS ○.

- Çojeni butonin e ndezjes/volumit në ndezur me volum të ulët 🔈ose ndezur me volum të lartë 🔊.
- Dëgjoni tingujt argëtues ndërkohë që ecni.
- Për ta nxjerrë një top rrotullojeni atë. Shikojeni si rrotullohet dhe se si del!
- Lëshojeni një top në rrëshqitëse deri tek bazamenti.
- Kur të keni mbaruar së luajturi me këtë lodër, vendosni butonin e ndezjes në Fikur ○.

- Пересуньте перемикач живлення/гучності у положення ввімкнено із низькою гучністю 🔈 або ввімкнено із великою гучністю 🔊.
- Слухайте веселі звуки, коли іграшка котиться.
- Наїжджайте на кульку, щоб захопити її. Дивіться, як вона крутиться і вистрибує вгору!
- Спустіть кульку по ковзанці в основу.
- Після закінчення гри вимкніть перемикач живлення/гучності ○.

- Переведите переключатель питания/громкости либо в положение ВКЛ с низкой громкостью 🔈, либо в положение ВКЛ с высокой громкостью 🔊.
- Когда игрушка катится, звучат забавные звуки.
- Покатите мячик, чтобы удобнее было его схватить. Смотри, как он вращается и выскакивает!
- Пусти мячик по скату, и он упадет в основание.
- После окончания игры переведите переключатель питания/громкости в положение ВЫКЛ. ○.

- Lükake toite- ja helitugevuslüliti vaikse heliga sisselülitamiseks asendisse 🔈 ning valju heliga sisselülitamiseks asendisse 🔊.
- Kui laps käru veeretab, kuuleb ta lustlikke helisid.
- Tõmba pall käru sisse - sõida sellele otsa. Vaata, kuidas pall pöörleb ja siis välja vupsab!
- Lase pall rennist alla aluse sisse.
- Kui laps on mängimise lõpetanud, lülitage lelu välja, lükates toite- ja helitugevuslüliti väljalülituse asendisse ○.

- Ar ieslēgšanas/skaļuma slēdzi ir iespēja regulēt skaļumu 🔈, 🔊.
- Klausies jautrās skaņās kad rotaļājies.
- Pārbrauc pāri bumbai, lai to savāktu. Vēro kā tā uzlec giasā!
- Nomet bumbu lejā, uz grīdas un ieripini to rotaļlietā.
- Kad jūs esat beiguši rotaļāties, izslēdziet rotaļlietu ○.

- Paslinkite srovės ir garso jungiklį į ĮJUNGIMO padėtį su silpnu garsu 🔈 arba į ĮJUNGIMO padėtį su stipriu garsu 🔊.
- Klausykitės smagių garsų, kol stumsite žaisliuką.
- Ridenkite kamuoliuką ir susemkite jį. Stebėkite, kaip jis sukasi ratu ir iššoka!
- Paleiskite kamuoliuką rankenos loveliu žemyn į pagrindą.
- Kai baigsite žaisti su žaislu, paslinkite srovės ir garso jungiklį į IŠJUNGIMO padėtį ○.

- Uključite prekidač za napajanje/jačinu na poziciju uključeno za slabiju jačinu 🔈 ili na poziciju uključeno za veću jačinu 🔊.
- Slušajt zabavne zvukove dok kotrljaš.
- Kotrljaj preko lopte da je zgrabiš. Gledaj kako se kovitla okolo i izbaci je!
- Pusti loptu niz klizač i u postolje.
- Kad završite igranje s ovom igračkom, prekidač za napajanje/jačinu gurnite na poziciju isključeno ○.

- Pomaknite prekidač za za uključivanje/isključivanje i regulaciju jačine zvuka u položaj ON s tihim zvukom 🔈 ili u položaj ON s glasnim zvukom 🔊.
- Slušajte zabavne zvukove dok kotrljate igračku.
- Zakotrljajte igračku preko loptice kako bi je pokupili. Gledajte je kako se vrti i iskače van!
- Ubacite lopticu niz kliznik i u bazu.
- Kada igra završi ugasite igračku tako da pomaknete prekidač u položaj isključeno ○.

service.fisher-price.com

GREAT BRITAIN
Mattel UK Ltd, Vanwall Business Park, Maidenhead SL6 4UB. Helpline: 01628 500303; www.service.mattel.com/uk.

DEUTSCHLAND
Mattel GmbH, An der Trift 75, D-63303 Dreieich.

ÖSTERREICH
Mattel Ges.m.b.H., Campus 21, Liebermannstraße A01 404, A- 2345 Brunn/Gebirge.

SCHWEIZ
Mattel AG, Monbijoustrasse 68, CH-3000 Bern 23.

NEDERLAND
Mattel Europa B.V., Gondel 1, 1186 MJ Amstelveen, Nederland.

POLSKA
Dystrybutor: Mattel Poland Sp. z o.o., Warsaw Trade Tower 31 p., ul.Chłodna 51, 00-867 Warszawa.

ČESKÁ REPUBLIKA
Prosíme, použijte tuto adresu i v budoucnu: / Prosíme, použite túto adresu tiež v budúcnu: Mattel Czech Republic s.r.o., The Forum, Václavské nám. 19, 110 00 Praha 1, Česká republika.

MAGYARORSZÁG
Mattel Toys Hungary Kft, Váci út 91. 2.emelet, 1139 Budapest. Információ: +36 1 270 0223.

РОССИЯ
Распространяется ООО «Маттел» уполномоченный представитель фирмы Mattel, в России и СНГ. 17105, Москва, Варшавское шоссе, 9, стр. 1Б.

ROMANIA
Egea Orbico Beauty Srl, B-Dul Pipera Nr.2C, Corp A, Etaj 1,Intrare A, 077190 Voluntari, Jud.Ilfov, Romania. secretariat@egeaorbicobeauty.ro

SLOVENIJA
Uvoznik in distributer: Orbico d.o.o, Verovškova 72, 1000 Ljubljana, Slovenija.

HRVATSKA
Uvoznik i distributer za Hrvatsku: Orbico d.o.o., Koturaška 69, 10 000 Zagreb. Tel: +385/1/3444-800, www.orbico.hr. Uvoznik i distributer za BIH: Orbico d.o.o., Luzansko polje 7, 71 0000 Sarajevo, BIH.

SRBIJA
Mattel distributer za Srbiju Orbico d.o.o. , Konstantina Kavafija 5, Altina, 11080 Zemun.

LATVIJA
Sia Rimonne Rīga, Ūnijas iela 11a, Rīga, Latvija, LV 1039. Telefons: 67563456.

LIETUVA
Maaletooja: UAB „Rimonne Baltic", Savanorių pr. 192 - 306, LT - 44151, Kaunas, Lietuva.

ESTONIA
Maaletooja: OÜ Rimonne Baltic, Merivälja tee 5–E220, 11911 Tallinn, Eesti. tel +372 630 0972.

УКРАЇНА
Розповсюджується ТОВ "ТойДіКо Україна", офіційним ексклюзивним представником Mattel, Inc. в Україні. Тел.: +380 44 503 65 43.
Факс: +380 44 516 47 38